RE-1230 / Graphic Dimensions

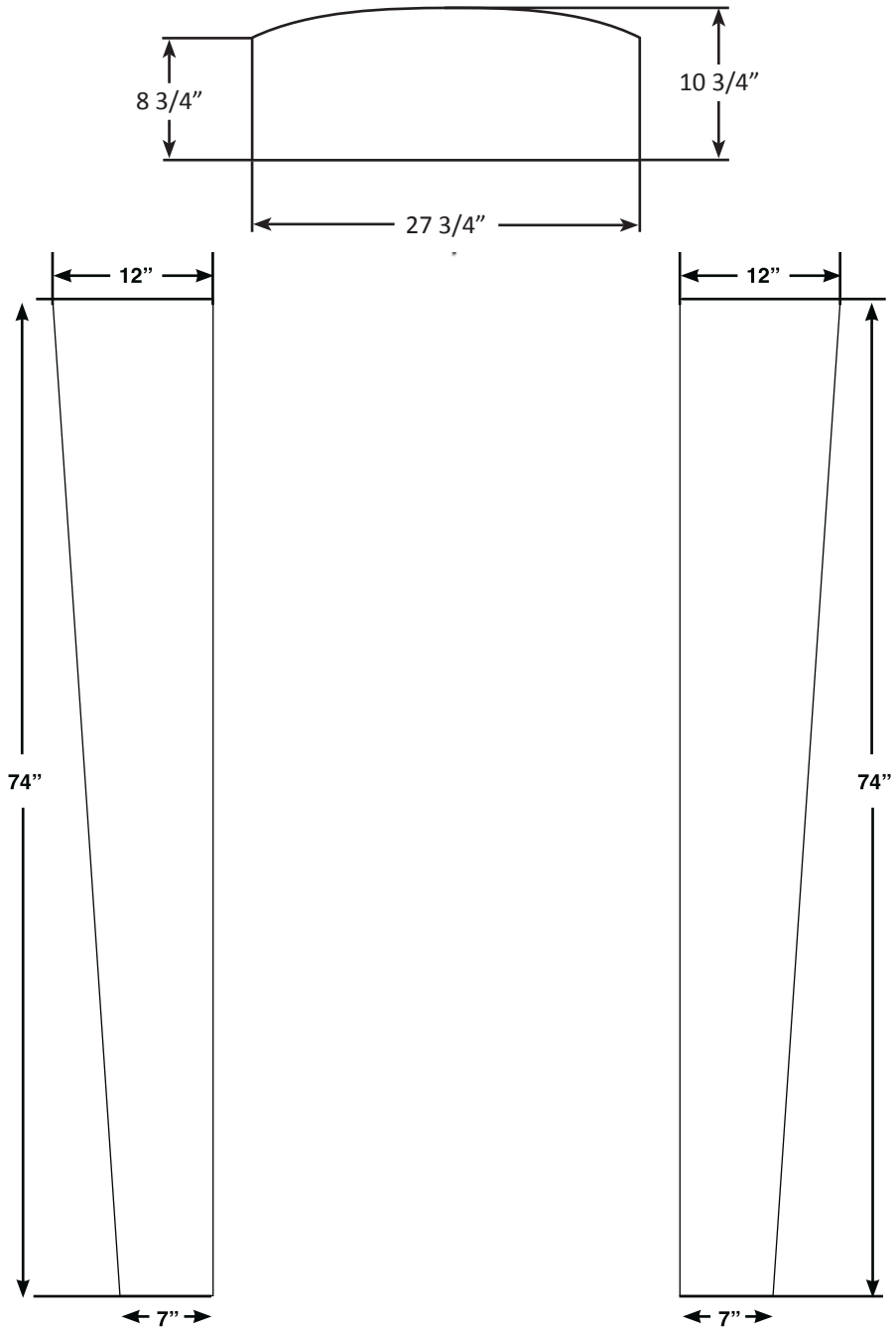

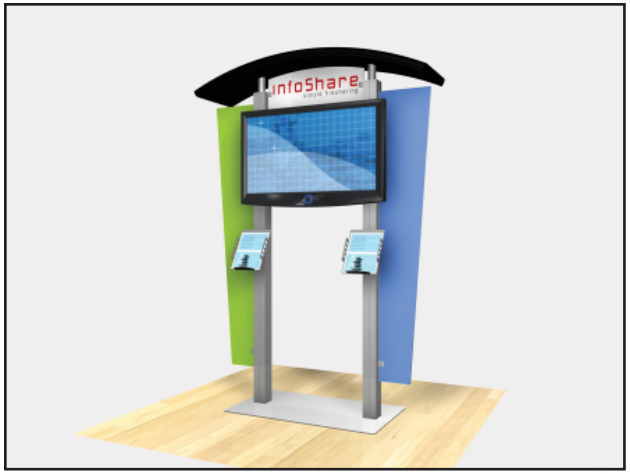

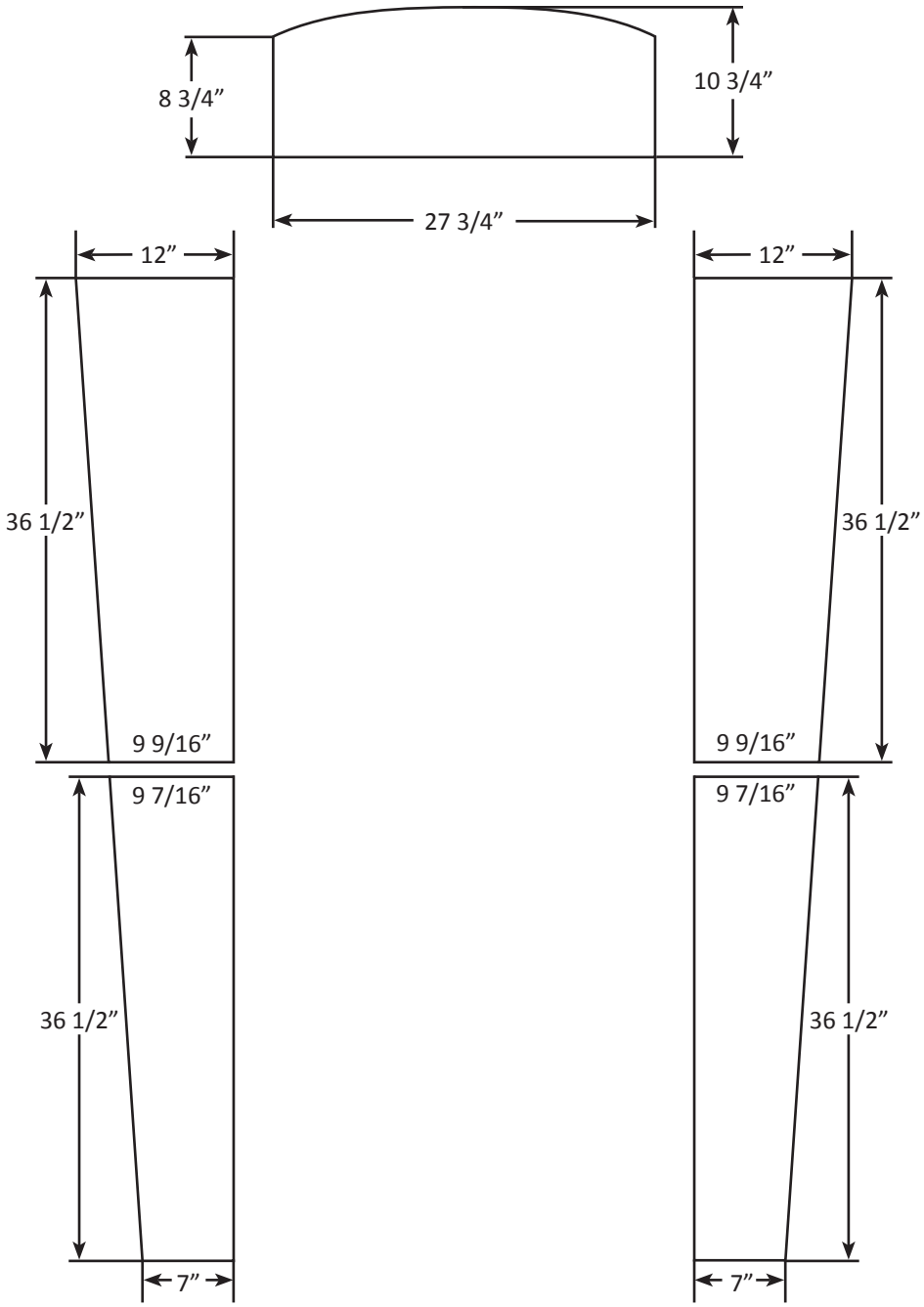
8 3/4”
10 3/4”
27 3/4”
12”
12”
36 1/2”
36 1/2”
9 9/16”
9 9/16”
9 7/16”
9 7/16”
36 1/2”
36 1/2”
7”
7”

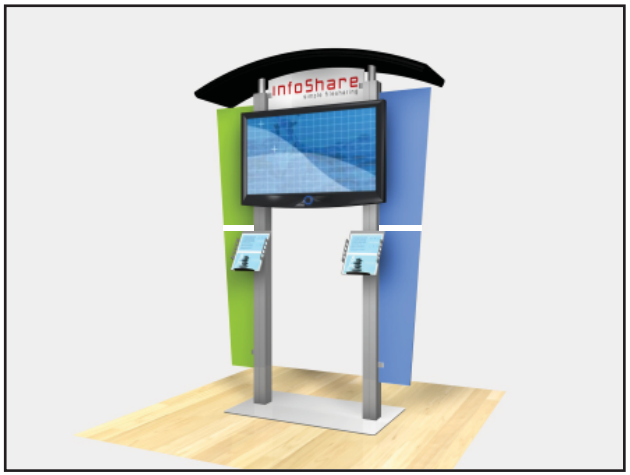
infoShare